VENTILATION|NORD

Kanalverkleidung, Abluftverkleidung für Dunstabzugshauben - Inselhauben in L und U Form aus Edelstahl

U Verkleidung:

Die Kanalverkleidung teleskopisch auf gewünschte Länge verschiebbar, wir bieten zwei Größen an: Klein und Groß. Groß passt über Klein.

Halter für Kanal und Kanalverkleidung

Blechschrauben V4A zur Befestigung von Verkleidung an Halter liegen ausreichend bei.

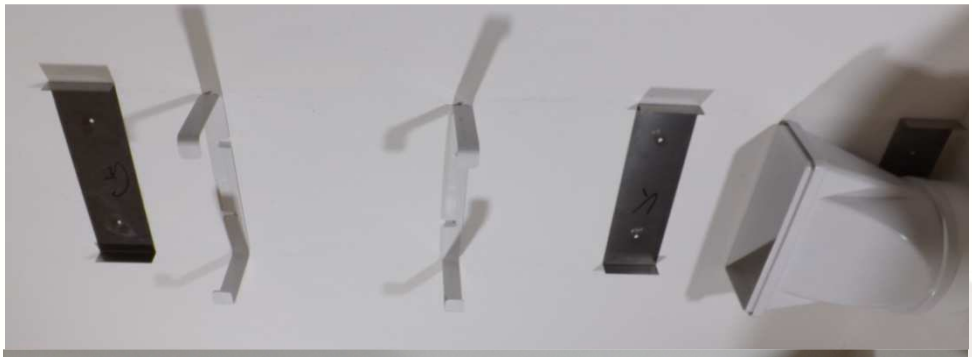

Kanalverkleidung aus Edelstahl

2. Element der Kanalverkleidung aus Edelstahl

VentilationNord
Jan-Michael Schrörs
Blumenstrasse 31
21395 Tespe

Telefon 04176/ 5169690
Fax: 04176 5169689
E-Mail: info@ventilationnord.de
Internet: www.ventilationnord.de

Luftwäscher
|Sprühdüsenbefeuchter
|Tropfenabscheider
UV Entkeimung
|Erdwärmetauscher |
Dunstabzugshauben und Zubehör

Bauteile und Maße

Skizze	Maße	Artikelnummer	Beschreibung
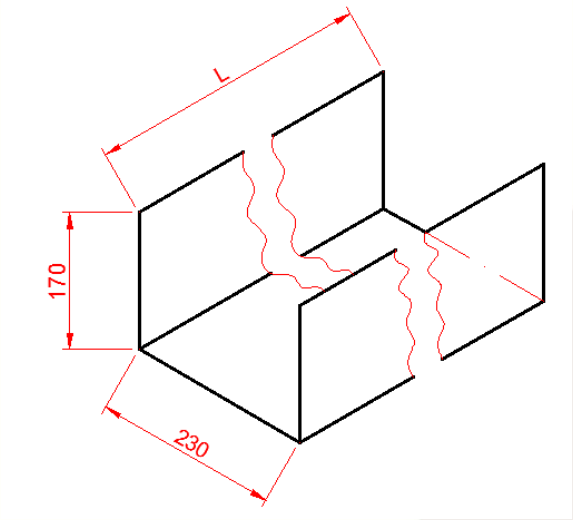	L = 1000 mm L = 500 mm	KVU2301000**G** KVU2301000**K** KVU230500**G** KVU230500**K**	**G** = Groß, **K** = Klein **G** passt über **K** bei der Verlegung muss auf **G** immer **K** folgen und umgekehrt
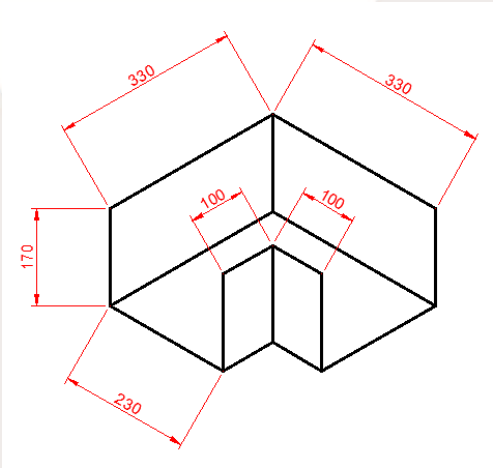		KVUEKG230100	Eckstück 90°, nur in Groß **G** erhältlich kann beidseitig mit U oder L-Verkleidungen Form klein angeschlossen werden, diese können je nach Anforderung selbst mit kleiner Flex auf erforderliche Länge gekürzt werden, die Schnittstelle verschwindet dann unsichtbar in der Überlappung des Eckstücks.
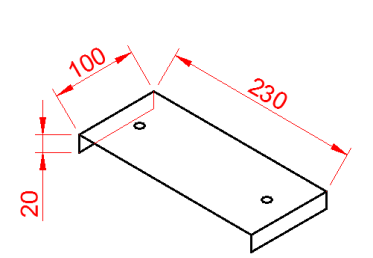		KVUHG KVUHK	Halter für Kanalverkleidung, in Groß **G** und Klein **K**

VentilationNord
Jan-Michael Schrörs
Blumenstrasse 31
21395 Tespe

Telefon 04176/ 5169690
Fax: 04176 5169689
E-Mail: info@ventilationnord.de
Internet: www.ventilationnord.de

Luftwäscher
|Sprühdüsenbefeuchter
|Tropfenabscheider
UV Entkeimung
|Erdwärmetauscher |
Dunstabzugshauben und Zubehör

L Verkleidung:

Die Kanalverkleidung teleskopisch auf gewünschte Länge verschiebbar, wir bieten zwei Größen an: Klein und Groß. Groß passt über Klein.

Halter für Kanal und Rohrverkleidung

Die Halter sind in der Ecke schräge gekantet, für „Luft“ in beim Übergang von Decke zu Wand.

Blechschrauben V4A zur Befestigung von Verkleidung an Halter liegen ausreichend bei.

L Form Kanal und Rohrverkleidung

Für Rohr mit max Ø 160mm und Kanal mit max 222x160mm

VentilationNord
Jan-Michael Schrörs
Blumenstrasse 31
21395 Tespe

Telefon 04176/ 5169690
Fax: 04176 5169689
E-Mail: info@ventilationnord.de
Internet: www.ventilationnord.de

Luftwäscher
|Sprühdüsenbefeuchter
|Tropfenabscheider
UV Entkeimung
|Erdwärmetauscher |
Dunstabzugshauben und Zubehör

Bauteile und Maße

Skizze	Maße	Artikelnummer	Beschreibung
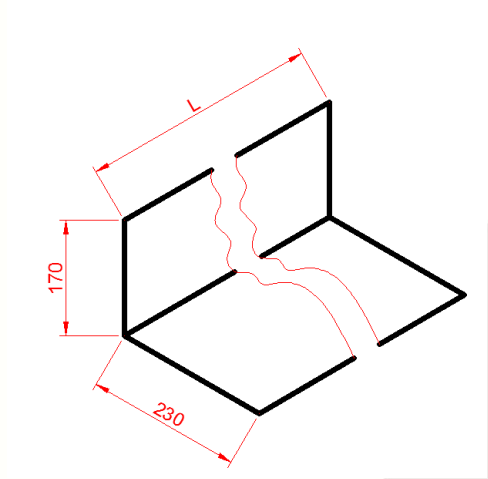	L = 1000 mm L = 500 mm	KVL2301000**G** KVL2301000**K** KVL230500**G** KVL230500**K**	**G** = Groß, **K** = Klein **G** passt über **K** bei der Verlegung muss auf **G** immer **K** folgen und umgekehrt
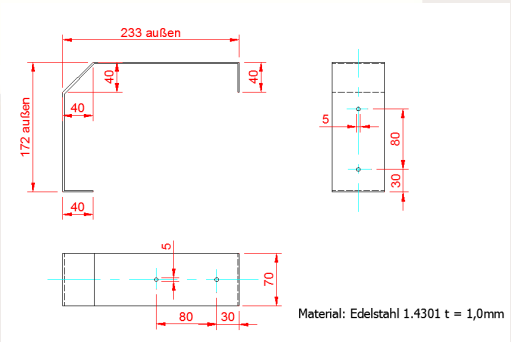		KVLH-**G** KVLH-**K**	Halter für Kanalverkleidung, in Groß **G** und Klein **K**

VentilationNord
Jan-Michael Schrörs
Blumenstrasse 31
21395 Tespe

Telefon 04176/ 5169690
Fax: 04176 5169689
E-Mail: info@ventilationnord.de
Internet: www.ventilationnord.de

Luftwäscher
|Sprühdüsenbefeuchter
|Tropfenabscheider
UV Entkeimung
|Erdwärmetauscher |
Dunstabzugshauben und Zubehör

Notwendige Lage der Kernbohrung für 150mm Mauerkästen

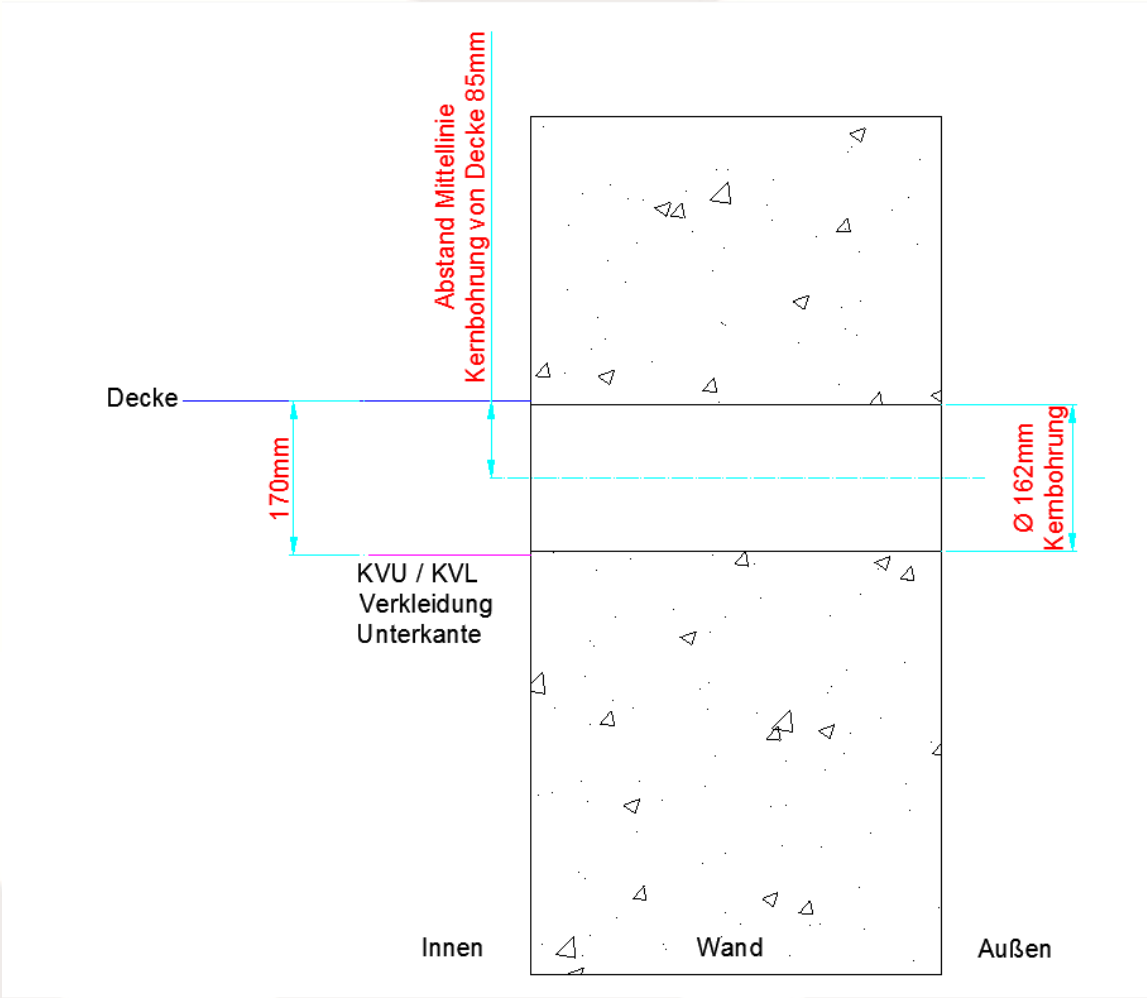

VentilationNord
Jan-Michael Schrörs
Blumenstrasse 31
21395 Tespe

Telefon 04176/ 5169690
Fax: 04176 5169689
E-Mail: info@ventilationnord.de
Internet: www.ventilationnord.de

Luftwäscher
|Sprühdüsenbefeuchter
|Tropfenabscheider
UV Entkeimung
|Erdwärmetauscher |
Dunstabzugshauben und Zubehör